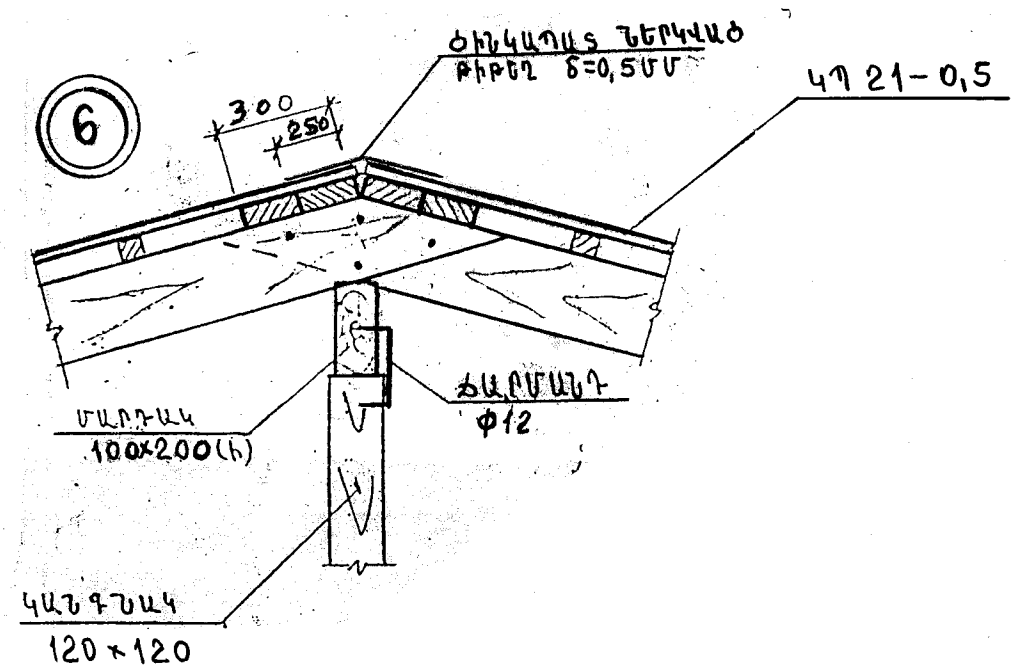

ՏԱՆԻՔԻ ԾԱԾԿԻ ՄԱՄՆԱԳԻՐ				
ՀՀ	Անվանում	Չափման միավոր	Քանակը	Ծանոթութ.
1	Պրոֆիլավոր ցինկապատ ներկված մետաղաթիթեղ ԿՊ-21-0.5	մ²	674.0	
2	Պիպի ցինկապատ ներկված թիթեղ b=0.5մմ	մ²	78	
3	Ցվիք և ջրհորդան ցինկապատ ներկված թիթեղից b=0.5մմ	մ²	179.0	
4	Ջրհոս ձագար ներկված Φ340 թիթեղից b=0.5մմ	հատ	13	
5	Ջրհոս խողովակ ներկված ցինկապատ թիթեղից b=0.5մմ Φ120	գմ	104	
6	Երդիկ	հատ	2	
7	Գոգնոց ցինկապատ ներկված թիթեղից b=0.5մմ	մ²	20	
8	Անկյունակային ձյունապահիչ ցինկապատ ներկված թիթեղից b=0.7մմ	գմ	102	
9	Հոսնոց ցինկապատ ներկված թիթեղից b=0.5մմ	մ²	61	
10	ՔԻՎԻ ԾԻՆԿԱՊԱՏ ՆԵՐԿՎԱԾ ԹԻԹԵՂ δ = 0,5 ՄՄ	մ²	25.0	

ՏԱՆԻՔԻ ՓԱՅՏԵ ՏԱՐՐԵՐԻ ՄԱՄՆԱԳԻՐ						
Դիրք N	Անվանում	Հատվածը (մմ)	Երկարությունը (մմ)	Քանակը (հատ)	Ծավալը (մ³) 1 դիրք	Ծավալը (մ³) բոլորը
1	Որմնափայտ	100x100	∑136.0մ			1.36
2	Տապաստ և տակդիր	200x70	∑52.0մ			0.73
3	Կանգնակ	120x120	∑90.0մ			1.3
4	Մարդակ	200x100	∑98.0մ			1.96
5	Ծպեղնատոք	180x70	∑658.0մ			8.29
6	Ծայրակցորդ	120x50	1200	116	0.009	0.835
7	Անկյունագծային ոտք	200x100	∑122.0մ			2.44
8	Թեքան	100x100	1800	20	0.018	0.36
9	Ուղղահայաց կապ	150x50	3000	8	0.0225	0.18
10	Պրկան	150x50	5000	28	0.0375	1.05
11	Տախտակ /պիպ/ և ձյունապահիչներ	b=50	45մ²			2.25
12	Տախտակ /ջրորդան/	b=50	111մ²			5.55
13	Չորսվակ	50x60	500	136	0.0015	0.204
14	Կավարամած	50x50	∑1720.0մ			4.3
15	Մակադրակ, վրադիր	180x50	800	240	0.0072	1.728
16	Հոսանոց տախտակ	b=50	49մ²			2.45

ՏՆՕՐԵՆ	Մ.ՀՈՒՍՆՅԱՆ		<<TTV-01>> ԱԶԱՏԱՄՈՒՏ ԳՅՈՒՂԻ ՄԱՆԿԱՊԱՐՏԵԶԻ ՄԵԿ ՄԱՄՆԱՇԵՆՔԻ ՎԵՐԱԿԱՌՈՒՅՈՒՄ		
ՆԳՇ	Ն.ՍՏԵՓԱՆՅԱՆ		ՃԱՐՏԱՐԱՊԵՏԱՇԻՆԱՐԱՐԱԿԱՆ ՄԱՍ	ՓՈՒԼ	ԹԵՐԹ	ԹԵՐԹԵՐ
ՆԱԽԱԳԾԵՑ	Ն.ՍՏԵՓԱՆՅԱՆ			ԱՆ	ՃԾ-64	69
			ՏԱՆԻՔԻ ԾԱԾԿԻ ՄԱՄՆԱԳԻՐ: ՏԱՆԻՔԻ ՓԱՅՏԵ ՏԱՐՐԵՐԻ ՄԱՄՆԱԳԻՐ:	«ՄԱՌԱ ԵՎ ԴՈՒՍՏՐԵՐ» ՍՊԸ	